ՃՈՃԱՆԱԿ Մ1:40

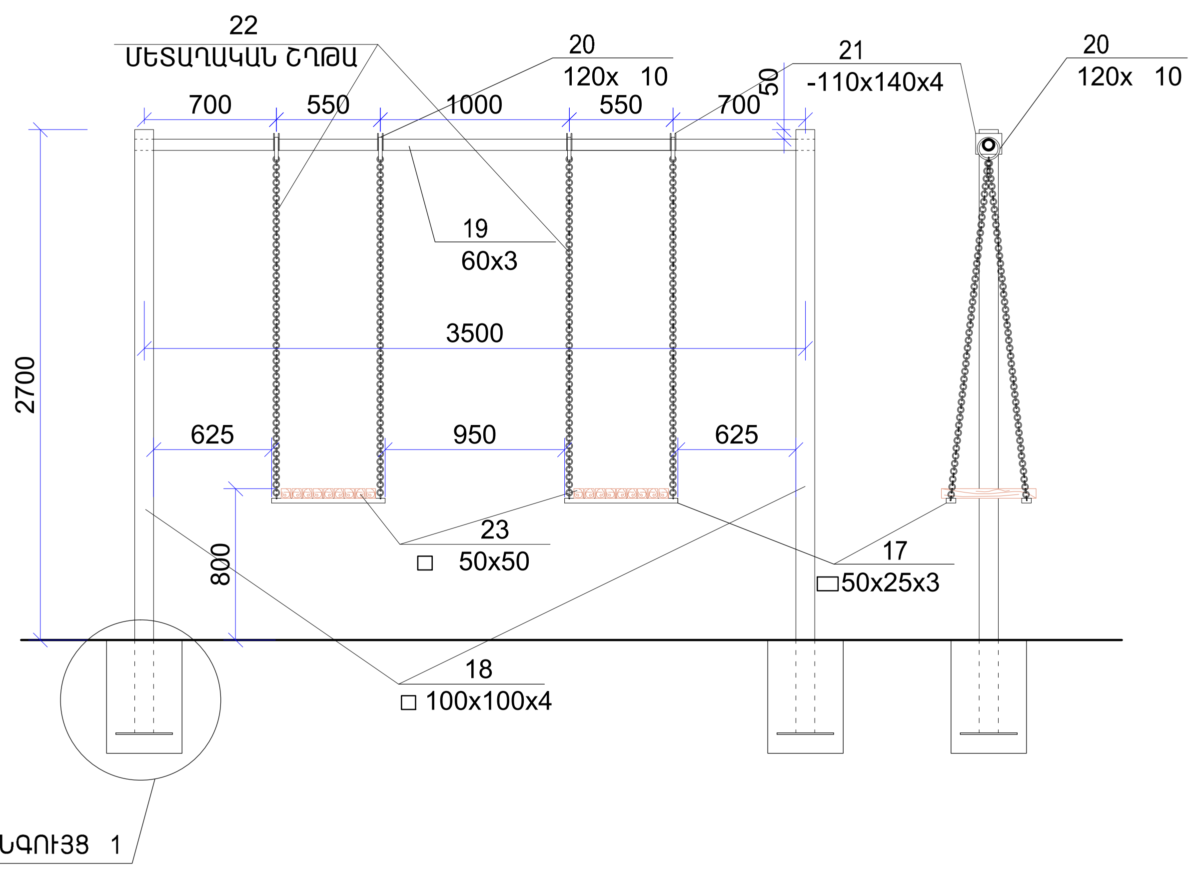

ՄԱՍՆԱԳԻՐ ՃՈՃԱՆԱԿԻ ՀԱՄԱՐ

ՃՈՃԱՆԱԿԻ ՄԵՏԱՂԱԿԱՆ ԷԼԵՄԵՆՏՆԵՐԻ ՄԱՍՆԱԳԻՐ						
17	8545-80	□50x25x3	L = 600	4	1.88	7.52
18	———— " ————	□ 100x100x4	L =3200	2	40.19	80.4
19	———— " ————	60x3	L =3600	1	15.2	15.2
20	ՄԵՏԱՂԱԿԱՆ ՕՂԱԿ	120x 10		2		
21	ՄԵՏԱՂԱԿԱՆ ԹԻԹԵՂ	-110x140x4		4	0.48	1.92
22	ՄԵՏԱՂԱԿԱՆ ՇՂԹԱ		L =1825	8		
23	ՓԱՅՏԵ ՉՈՐՍՈՒ 18 հատ	□ 50x50	L =500	0.0225խմ (18 հատի համար)		
ԿԱՆԳՆԱԿ (2 հատ)						
24	19903 - 76	-8X300	L = 300	1	5.7	5.7

ՀԱՆԳՈՒՅՑ 1

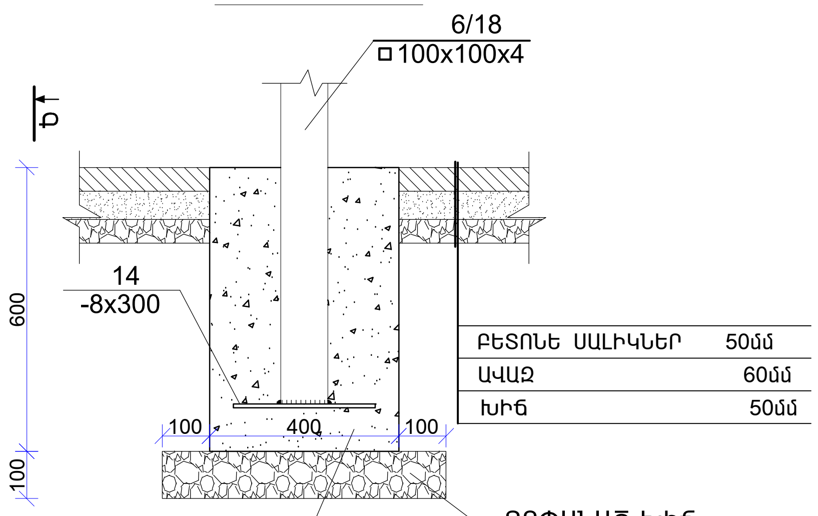

Megametr	Ք. ԵՐԵՎԱՆ, ԷՐԵԲՈՒՆԻ ՎԱՐՉԱԿԱՆ ՇՐՋԱՆ, ԽԱՂԱՂ ԴՈՆ 35 ՇԵՆՔԻ ԲԱԿԻ ՀԻՄՆԱՆՈՐՈԳՄԱՆ ԱՇԽԱՏԱՆՔՆԵՐ	Պայմ. N ԵՔ-ԴԲԱՇՁԲ 14/66
ՆԱԽԱԳԾԵՑ Ա. ՀԱՅՐԱՊԵՏՅԱՆ	ՃԱՐՏԱՐԱՊԵՏԱՇԻՆԱՐԱՐԱԿԱՆ ՄԱՍ ՃՈՃԱՆԱԿ	ՓՈՒԼ: ԱՆ; ԹԵՐԹ: ՃՇ-8; ԹԵՐԹԵՐ: 15 «ՄԵԳԱՄԵՏՐ» ՍՊԸ